Miniatur-Drehschalter

Technische Daten:

Belastbarkeit:	16 V–, 100 mA
Übergangswiderstand:	< 50 mΩ
Isolationswiderstand:	> 100 MΩ bei 500 V–
Prüfspannung:	1 min. mit 500 V, 50 Hz
zul. Betriebstemperatur:	– 20 °C bis + 80 °C
Lebensdauer:	mehr als 10 000 Umdrehungen
Kontakte:	Gold
Material:	Gehäuse: PBT, glasfaserverstärkt; Achse: Aluminium
Schaltwinkel:	30°
Befestigung:	auf der Leiterplatte mit Stiftkontakten bzw. Einlochmontage, Befestigungsgewinde M 7 x 0,75 Schlüsselweite 10 mm; Verdrehungsschutz durch Nase am Gehäuse bzw. Gewindeabflachung
Lötbedingungen:	max.: 3 sec, 230° C ± 5 °C

Ausführungen:

Serie

MRS 10 H

Maß A:
1 Ebene 12,0 mm
2 Ebenen 19,5 mm
3 Ebenen 27,0 mm

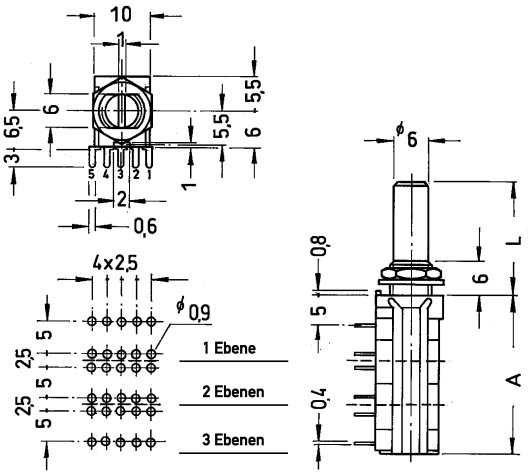

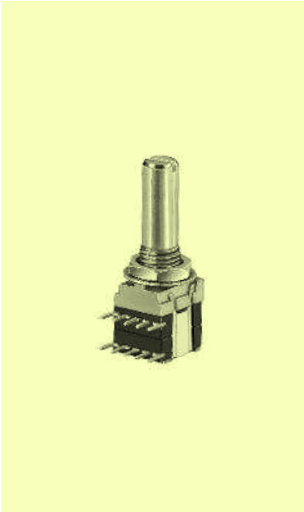

Schaltschema:

1 - 4 Schaltstellungen		5 Schaltstellungen		6 Schaltstellungen	
1. Pol	2. Pol	1. Pol	2. Pol	1. Pol	2. Pol
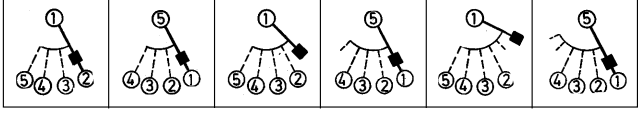					

Bestellschlüssel:

* **MRS 10 H** - 15 N - R 20

Serie

Anzahl der Ebenen:
1 – 3

Anzahl der Schaltstellungen:
2 – 6

Achslänge L (mm):					
15	20	25	30	35	40

Achsausführung:		
gerändelt S	mit Schlitz R	abgeflacht F

Schaltart:	
kurzschließend S	unterbrechend N

* Teilweise keine Lagertype; Mindestbestellmenge und Lieferzeit auf Anfrage.